тел. 00359 82 / 833 221
факс 00359 82 / 872 251
GSM 0888 / 835 262
balkan_servizood@abv.bg

" БАЛКАНСЕРВИЗ " ООД - Русе

ТЕХНИЧЕСКА КЕРАМИКА

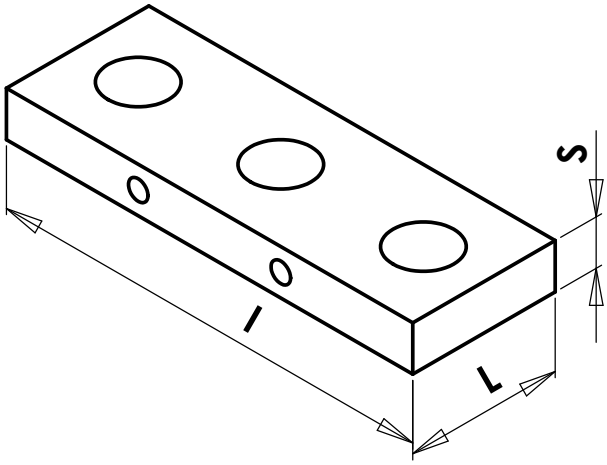

A-A

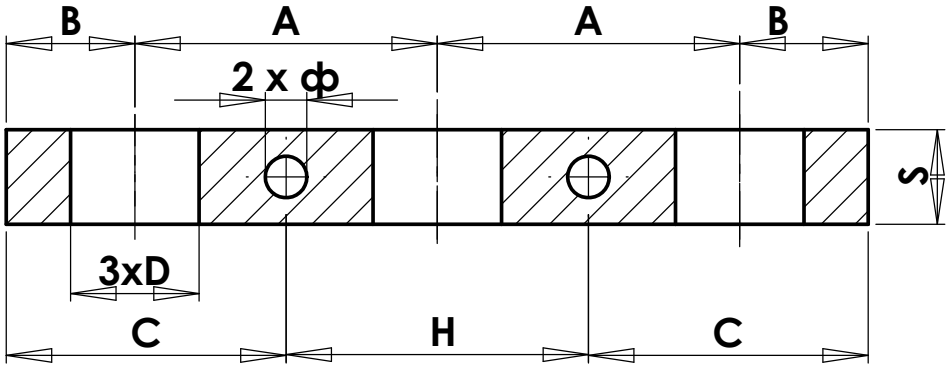

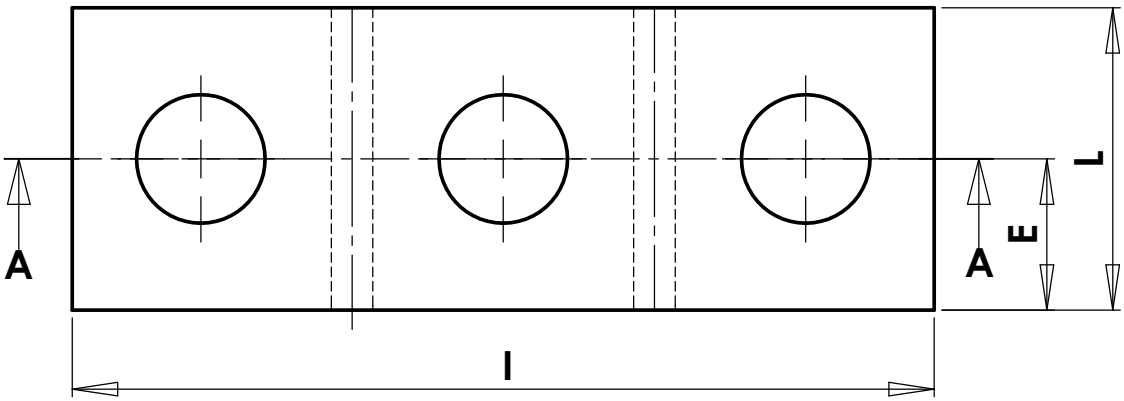

Наименование	НОСАЧ - ПЛОЧА									
Каталожен №	l /мм/	L /мм/	A /мм/	B /мм/	C /мм/	H /мм/	E /мм/	S /мм/	D /мм/	ф /мм/
E 7 - 228 - 80 - 3	228	80	80	34	74	80	40	25	34±1	11
E 7 - 268 - 80 - 3	268	80	100	34	84	100	40	25	34±1	11